REXAM Glass Dongen	Container nr. : 30001419	Description : Jar STD02_212_F1_58TO	Reference nr. 2057

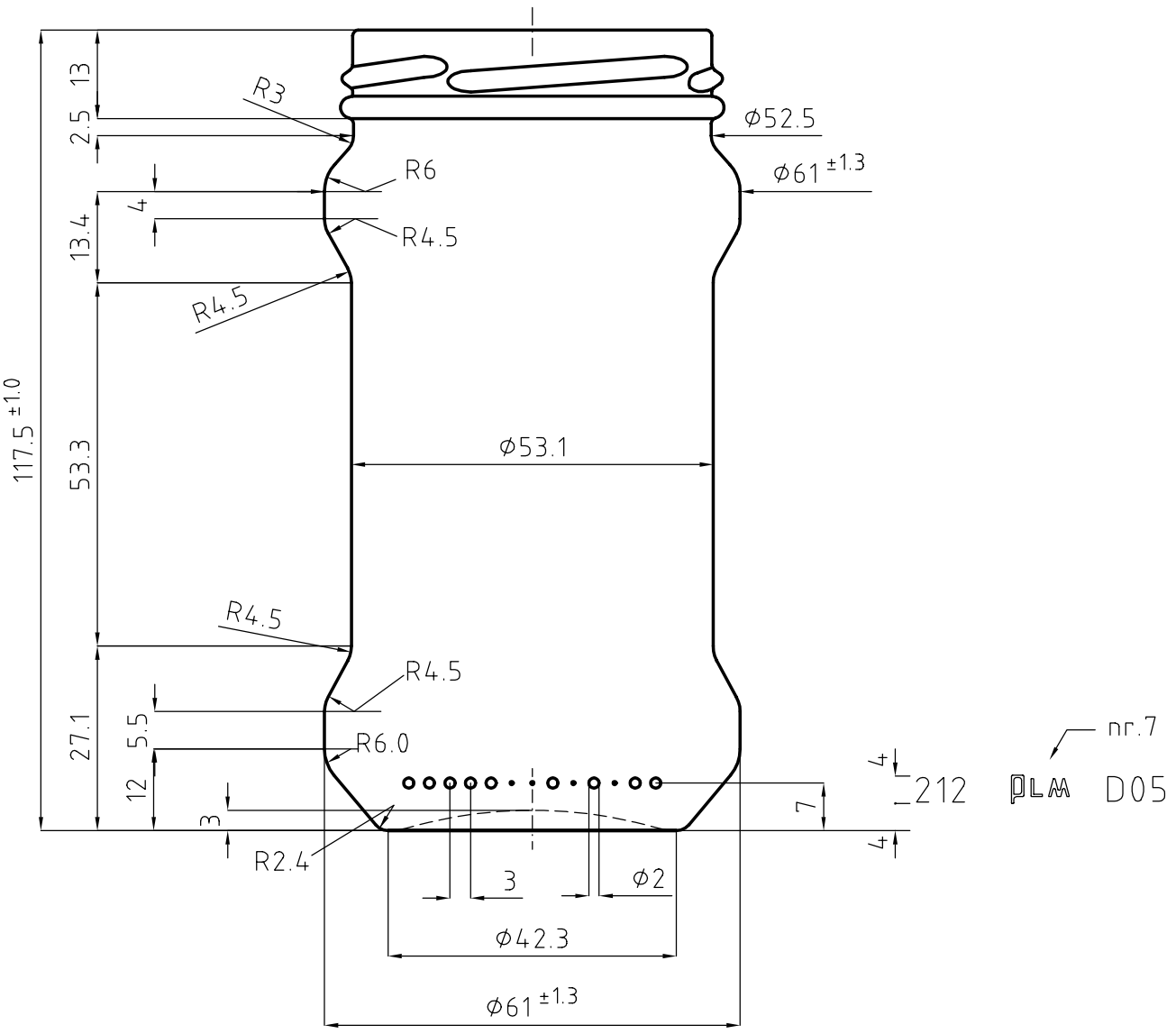

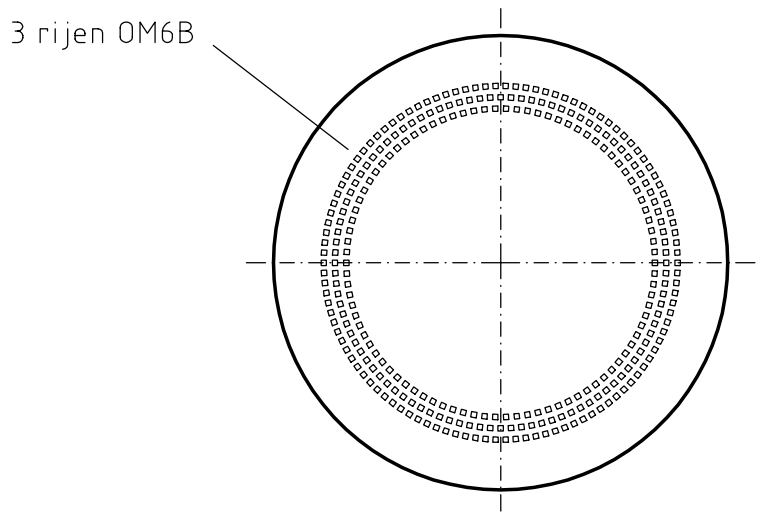

Strijkvol individueel: 212 ±7 ml	Zw.P. : mm	Glaskleur : Wit	
Strijkvol gemiddeld : ml	Vk : m/s	ProjektNr : 94-095	
Tapvol : ml	O.V.H. : °	Getekend : NdH	
Gewicht : ca. 155 gram	WD : 2.67 (f=1.5)	Datum : 06-02-1995	
Monding type : TO-58 FD-136	eenmalig / meermalig	Schaal : 1:1	

A	09-03-95	Gew. van 148 naar 155g
		E-vlak van Ø52.8 naar Ø53.1
	Datum	Wijzigingen

Tekeningnummer

21-0100 A

Copyright REXAM Glass Dongen BV Vertrouwelijk behandelen